CÁLCULO DE QUEDA DE TENSÃO

NS:

NÚMERO (TRANSFORMADOR/ALIMENTADOR) 390713-3-45 / AETD 14

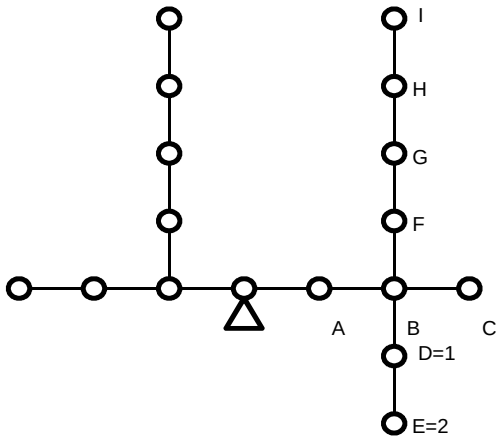

TRECHO			CARGA			CONDUTORES	QUEDA DE TENSÃO			CARGA NO PONTO
DESIGNAÇÃO		COMPRIMENTO	DISTRIBUÍDA NO TRECHO	ACUMULADA NO FIM DO TRECHO	TOTAL		UNITÁRIA	NO TRECHO	TOTAL	
A		B	CARGA	D	(C/2+D)B=E	F	G	ExG=H	I	
SECUNDÁRIA		100m	kVA	kVA	kVAx100m	Nº AWG	%	%	%	
T	A	0,31		21,30	6,603	TRIF. CA 1/0	0,1480	0,977	0,977	0,5
A	B	0,22		20,80	4,576	TRIF. CA 1/0	0,1480	0,677	1,654	0
B	C	0,14		2,30	0,322	TRIF. CA 1/0	0,1480	0,048	1,702	2,3
B	D	0,20		7,50	1,500	TRIF. CA 2	0,2210	0,332	1,986	7,4
D	E	0,30		0,10	0,030	3x1x70+70	0,1165	0,003	1,989	0,1
B	F	0,13		11,00	1,430	TRIF. CA 2	0,2210	0,316	1,971	0,1
F	G	0,32		10,90	3,488	TRIF. CA 2	0,2210	0,771	2,741	5,5
G	H	0,30		5,40	1,620	TRIF. CA 2	0,2210	0,358	3,099	2,4
H	I	0,33		3,00	0,990	TRIF. CA 2	0,2210	0,219	3,318	3

PREPARADO POR:

DATA: 19/10/2018